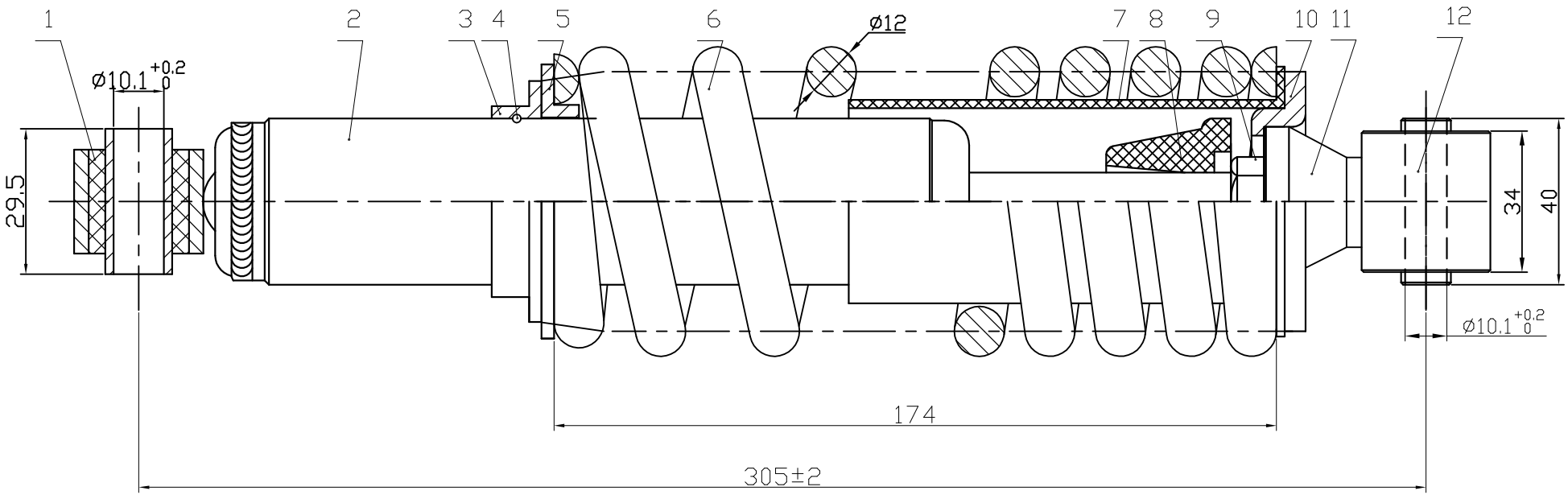

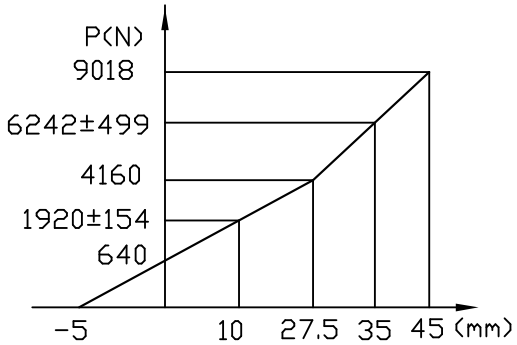

序号	代号	名称	材料	数量	备注
12	LY100.Q13H-08	轴套组合	20/橡胶I-3	1	
11	LY100.Q13H-07A	接头	Q235	1	彩锌
10	LY100F31H-02	弹簧座	20	1	借用件
9	GB6173 M14X1.5	六角螺母	35		彩锌
8	LY100.Q08H-05	缓冲塞	天然橡胶	1	借用
7	LY100.Q13H-06	隔套	聚乙烯	1	
6	LY100.Q13H-05B	减震弹簧	65Mn	1	红色
5	LY100.Q13H-04	弹簧座2	20	1	彩锌
4	LY100.Q08H-04-04	钢丝卡圈	65Mn	1	借用 黑色
3	LY100.Q13H-02	弹簧座1	20	1	彩锌
2	LY100.Q13H-01	阻尼器		1	彩锌
1	LY100.06H-01	轴套组合	20/橡胶I-3	1	借用件

技术要求

1 活塞杆与螺母部分涂厌氧胶。
2 螺母与接头之间的紧固力矩25～35N.m。
3 整体抗拉力≥15KN。
4 示功特性：温度T=20^{0}C，行程S=30，
频率f=3.18HZ，速度：V=0.1m/s，
Pf=1400±350N，Py=850±190N

标记	处数	更改文件号	签字	日期	总成装配图	LY100.Q13H01
设计		标准化			图样标记 / 数量 / 比例	巴山巴西越野后减震器
校对		批准			S / 1 / 1:1	重庆亮影工贸有限公司
审核						
工艺		日期			共 页 / 第 页	