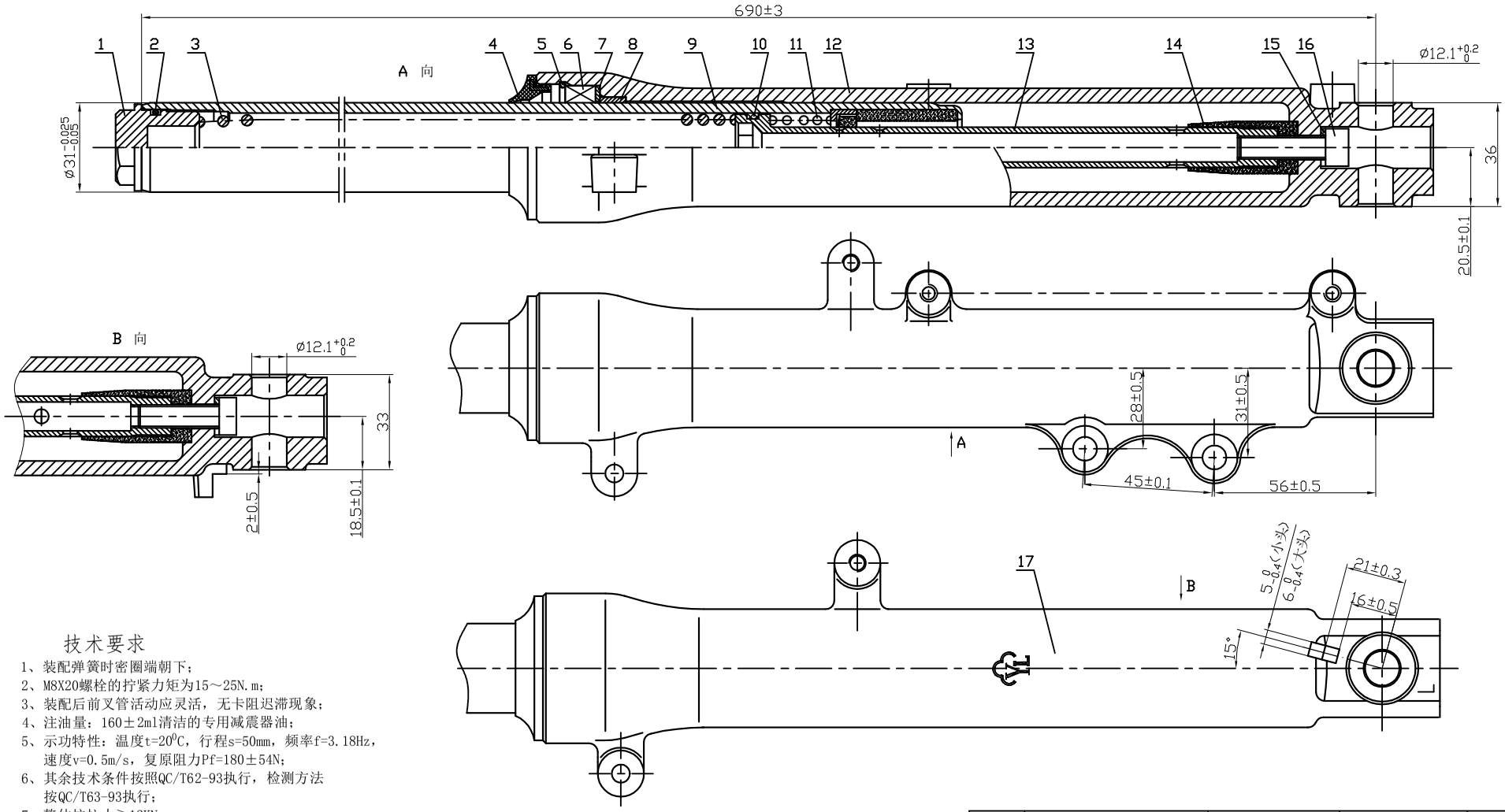

技术要求

1、装配弹簧时密圈端朝下；
2、M8X20螺栓的拧紧力矩为15～25N.m；
3、装配后前叉管活动应灵活，无卡阻迟滞现象；
4、注油量：160±2ml清洁的专用减震器油；
5、示功特性：温度t=20^{0}C，行程s=50mm，频率f=3.18Hz，速度v=0.5m/s，复原阻力Pf=180±54N；
6、其余技术条件按照QC/T62-93执行，检测方法按QC/T63-93执行；
7、整体抗拉力≥12KN。

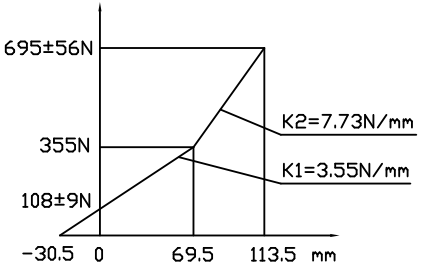

序号	代号	名称	材料	数量	备注
17	LY100.E44Q-02	左底筒	AC2B	1	亮黑漆
16	GB70-85	螺栓M8X30		2	
15	LY100.C01Q-02	铝垫圈		2	
14	LY100.13Q-01	定位套	FZ1265	2	
13	LY100.E21Q-01	定位管	Q235-A	2	
12	LY100.E44Q-01	右底筒	AC2B	1	亮黑漆
11	LY100.14Q-03	缓冲弹簧	65Mn	2	
10	LY100.13Q-05	活塞环	聚甲醛	2	
9	LY100.21Q-03	前叉管组合	45	2	
8	LY100.13Q-07	轴 套	SF-1	2	
7	LY100.13Q-08	油封垫圈	08F	2	
6	LY100.13Q-09	油 封	RN8533	2	
5	LY100.13Q-10	油封挡圈	65Mn	2	白锌
4	LY100.13Q-15A	防尘盖	橡胶I-3	2	
3	LY100.E16Q-03A	减震弹簧	65Mn	2	
2	GB3452.1-82	O形圈21.2X2.65	橡胶I-3	2	
1	LY100.13Q-13	端盖M26X1	Q235-A	2	

标记	处数	更改文件号	签字	日期	总成装配图	LY100.E44Q-00
设计		标准化			图样标记 / 数量 / 比例	LX125-76前减
校对		批准			S / 1 / 1:1	重庆亮影工贸有限公司
审核						
工艺		日期			共 页 / 第 页	