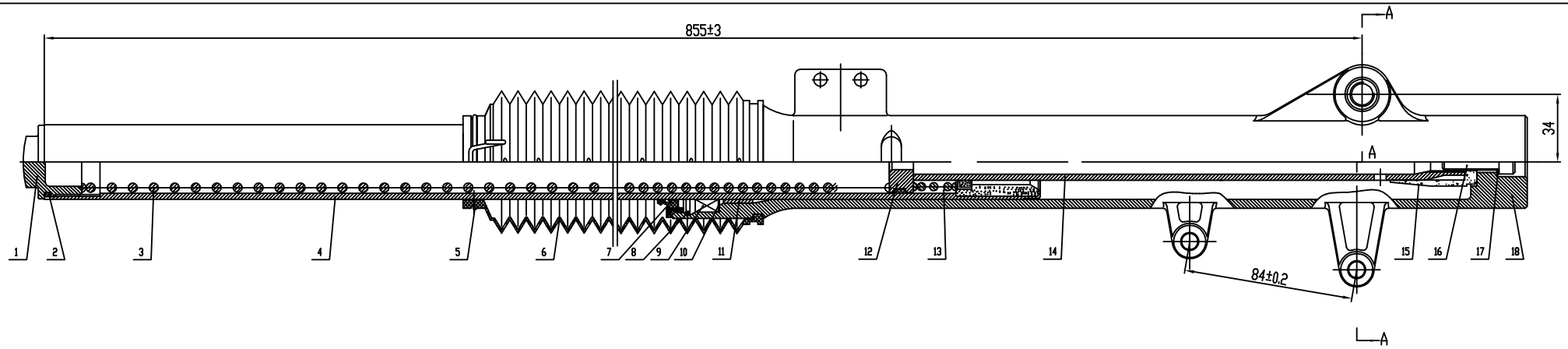

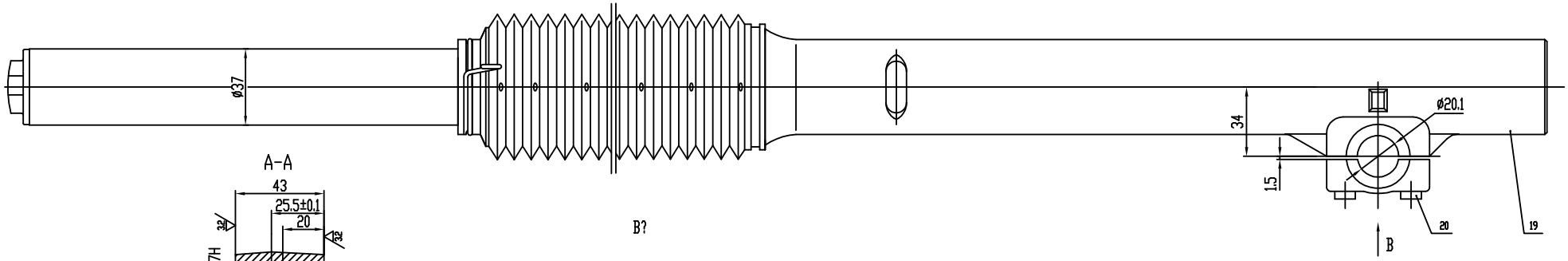

A-A

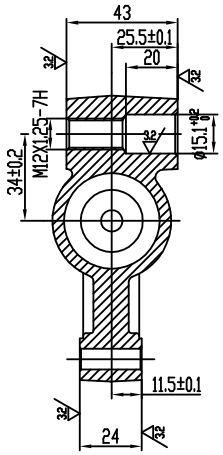

B?

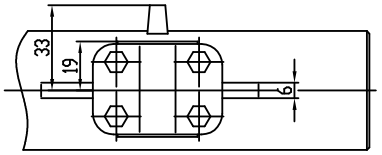

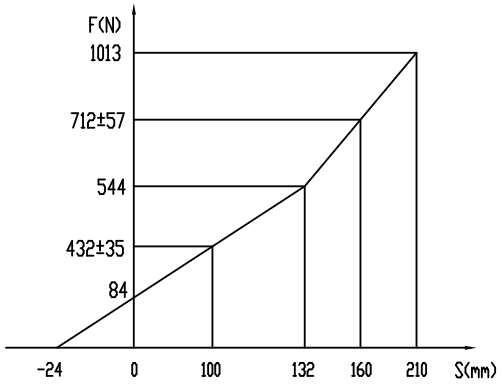

???????

1 弹簧装配时,密圈端朝下。
2 螺栓M10X35的螺纹部分涂厌氧胶，紧固力矩25~35N.m。
3 ??????????????? ??????????
4 整体抗拉力≥19KN。
5 注油量:260ml清洁的专用减震器油。
6 示功特性：温度T=20C°，行程S=50mm，频率f=3.18Hz，速度V=0.5m/s，复原阻力Pf=150±45N。
7 其余技术条件按照QC/T62-93执行，检测方法按QC/T63-93执行。

序号	代号	名称	材料	数量	备注
20	GB5787 M6X28	六角法兰盘螺栓		4	
19	LY100.G07Q-06	右底筒		1	
18	LY100.G07Q-05	左底筒		1	
17	LY100.G02Q-16	铝 垫 圈		2	
16	GB70-85	螺栓M10X30 8.8级		2	
15	LY100.G02Q-09	缓冲器		2	
14	LY100.G07Q-04	定位管		2	
13	LY100.G02Q-19	缓冲弹簧		2	
12	LY100.G02Q-07	活 塞 环		2	
11	LY100.G02Q-15	轴套		2	
10	LY100.G02Q-14	油封垫圈		2	
9	LY100.G02Q-13	骨架油封		2	
8	LY100.G02Q-12	钢丝卡圈	65Mn	2	
7	LY100.G02Q-10	防尘密封		2	
6	LY100.G07Q-03	波纹管	天然橡胶	2	黑色
5	LY100.L01Q-04	钢丝抱箍		2	
4	LY100.G07Q-02	前叉管组合	45	2	
3	LY100.G07Q-01	减震弹簧	65Mn	2	
2	LY100.G02Q-21	O型密封圈30X2.65		2	
1	LY100.G02Q-01	??		2	装饰铬

标记	处数	????	签字	日期	ZL107	LY100.G07Q-01
? ?		??			??? ? ? ? ?	左 底 筒
? ?		? ?			S 1 1:1	重庆亮影机械有限公司
? ?					? ? ? ?	
? ?		? ?				